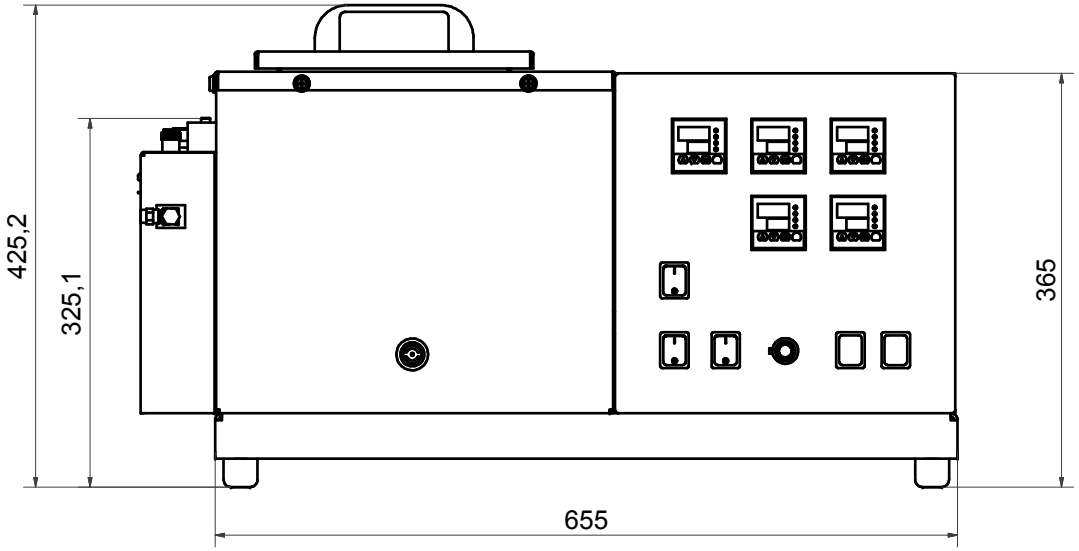

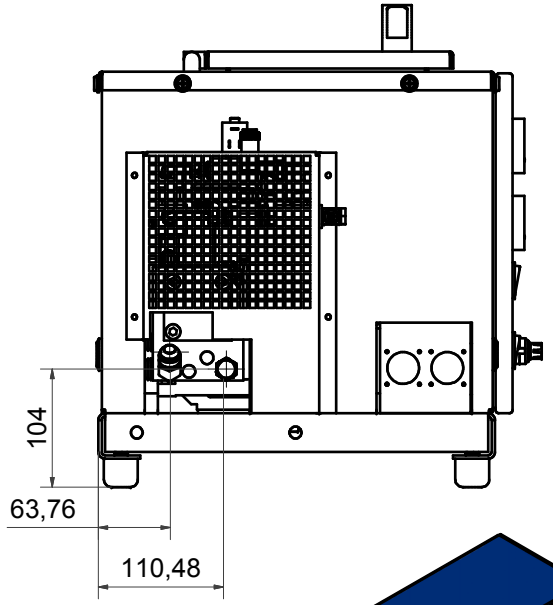

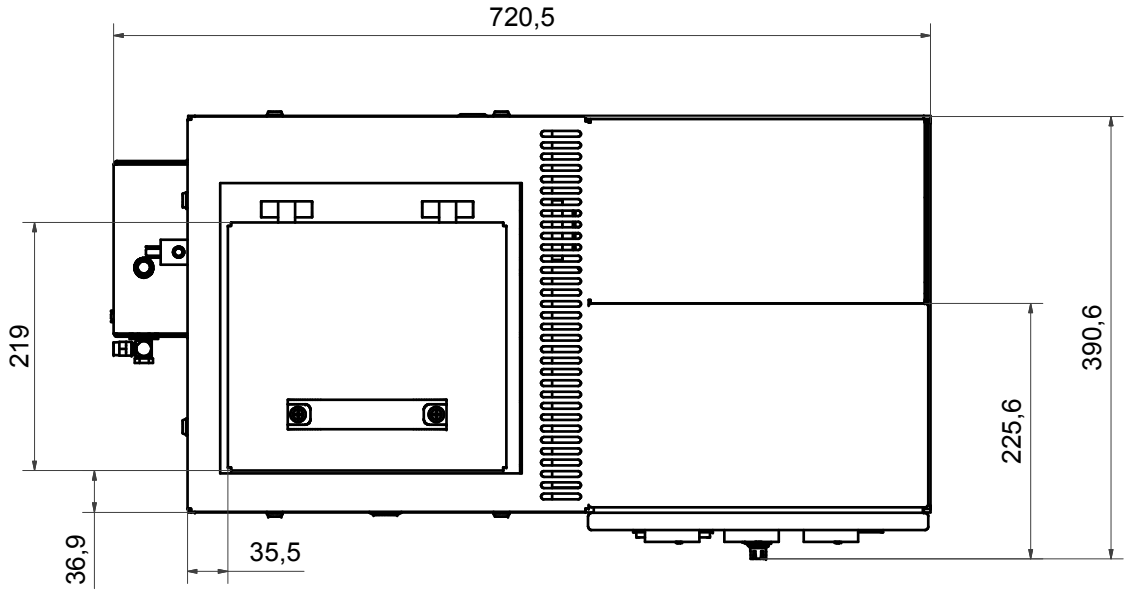

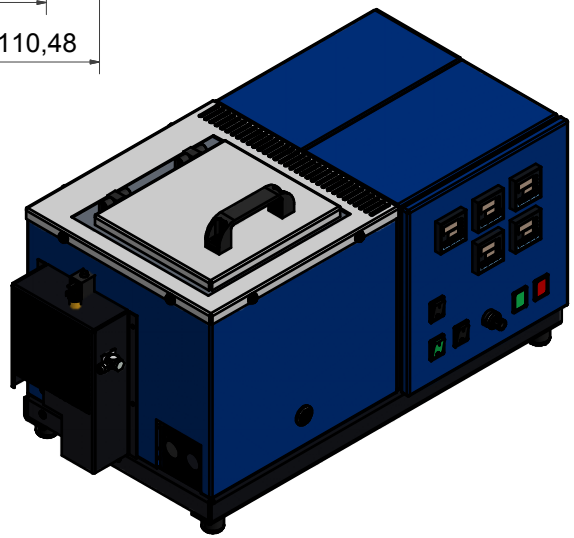

SM-Klebetechnik Otto-Hahn-Str. 19a 52525 Heinsberg 02452/9172-0	Allgemein-toleranzen DIN ISO 2768-m	Oberfläche DIN ISO 1382	Maßstab: 3:10 / Gewicht: 12,012 kg Material:
	Gez. 18.07.2006 Killen1 Konstr. 05.01.2007 Nissing Norm		Polyamidklebstoff - Auftragsgerät 7l
			076501608 — 1 — A2
Status / Änderungen / Datum / Name			